FICHA TÉCNICA

# VASF 2.120/1–1.AC230

# COMPRESORES DE CANAL LATERAL

una etapa, refrigerado por aire, estanca a los gases
VARIAIR variador de frecuencia

**MAKE IT BECKER.**

VARIAIR SPEED FLOW

BECKER

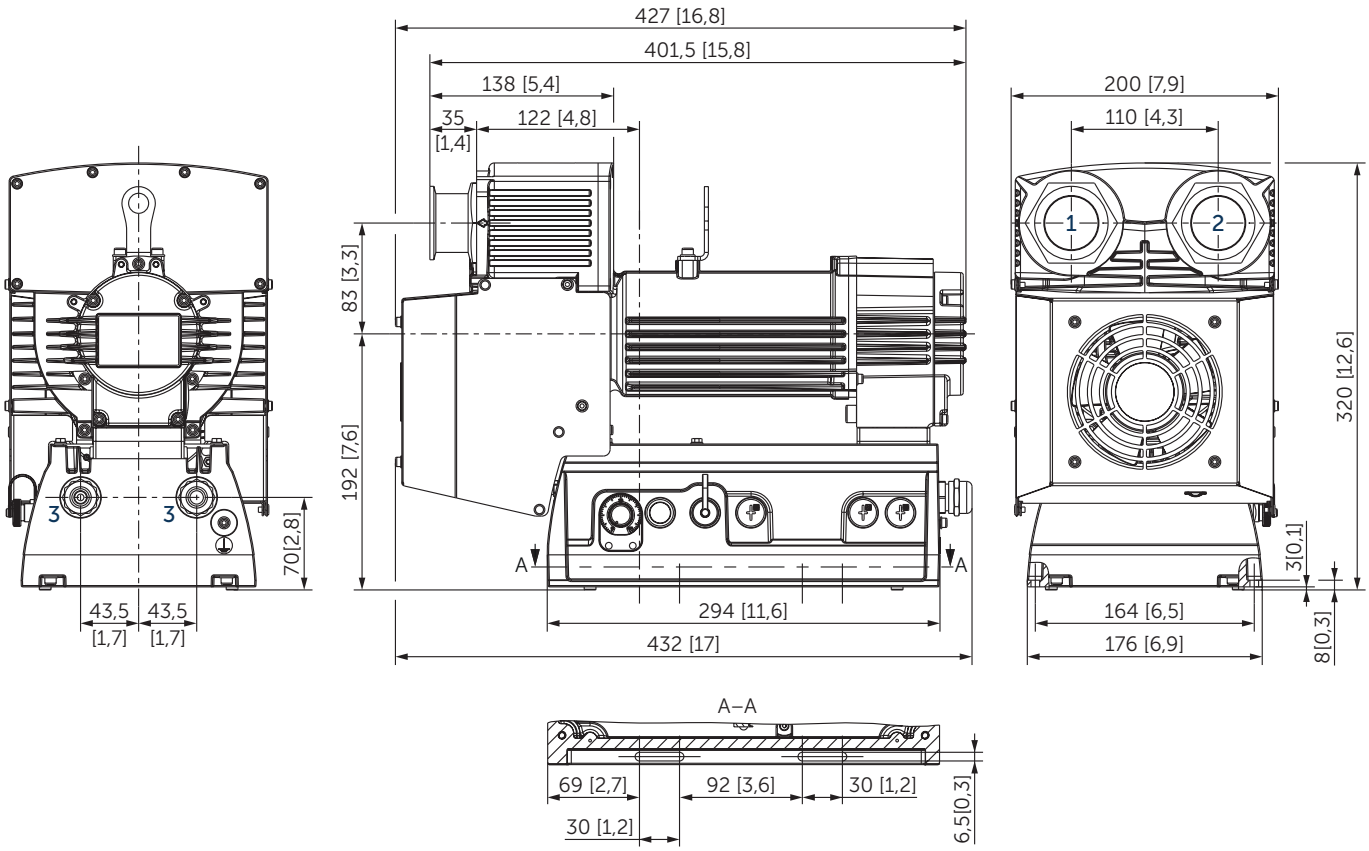


1 Conexión de vacío DN 40 ISO-KF (DIN 28403)
2 Conexión de presión DN 40 ISO-KF (DIN 28403)
3 SKINTOP MS-SC-M20x1.5 / rango de sujeción Ø 7–13 mm [0,3–0,5 inch]
▪ Dimensiones en mm [inch]

| Flujo [1] | Relación de presión p/p [1] | Frecuencia | Nivel de presión acústica de emisión [2] | Peso | | |
|---|---|---|---|---|---|---|
| $m^3/h$ max. | mbar max. | Hz | dB(A) | kg | | A max. |
| 143 | 1,23 | 50–200 | 63 | 17,5 | 1,4 kW<br>AC 1~<br>200-230 V 50/60 Hz | 10 |

▪ VASF 2.120/1–1.AC230 estanca a los gases: fugas <1x10$^{-5}$ mbar l/s (<1x10$^{-6}$ Pa $m^3$/s) medida con detector de fugas de helio, parte integral para todo el equipo
[1] Medido para aire a referencia; Referencia (atmosférica): 1000 mbar (100 kPa), 20°C (68°F); Tolerancia: ±10%
[2] Según DIN EN ISO 11203, clase de precisión de medida: clase 2, incertidumbre de medición extendida: 3 dB
1 m [39,4 inch] de distancia, en media carga, derivados de ambos lados, lado de succión descargado

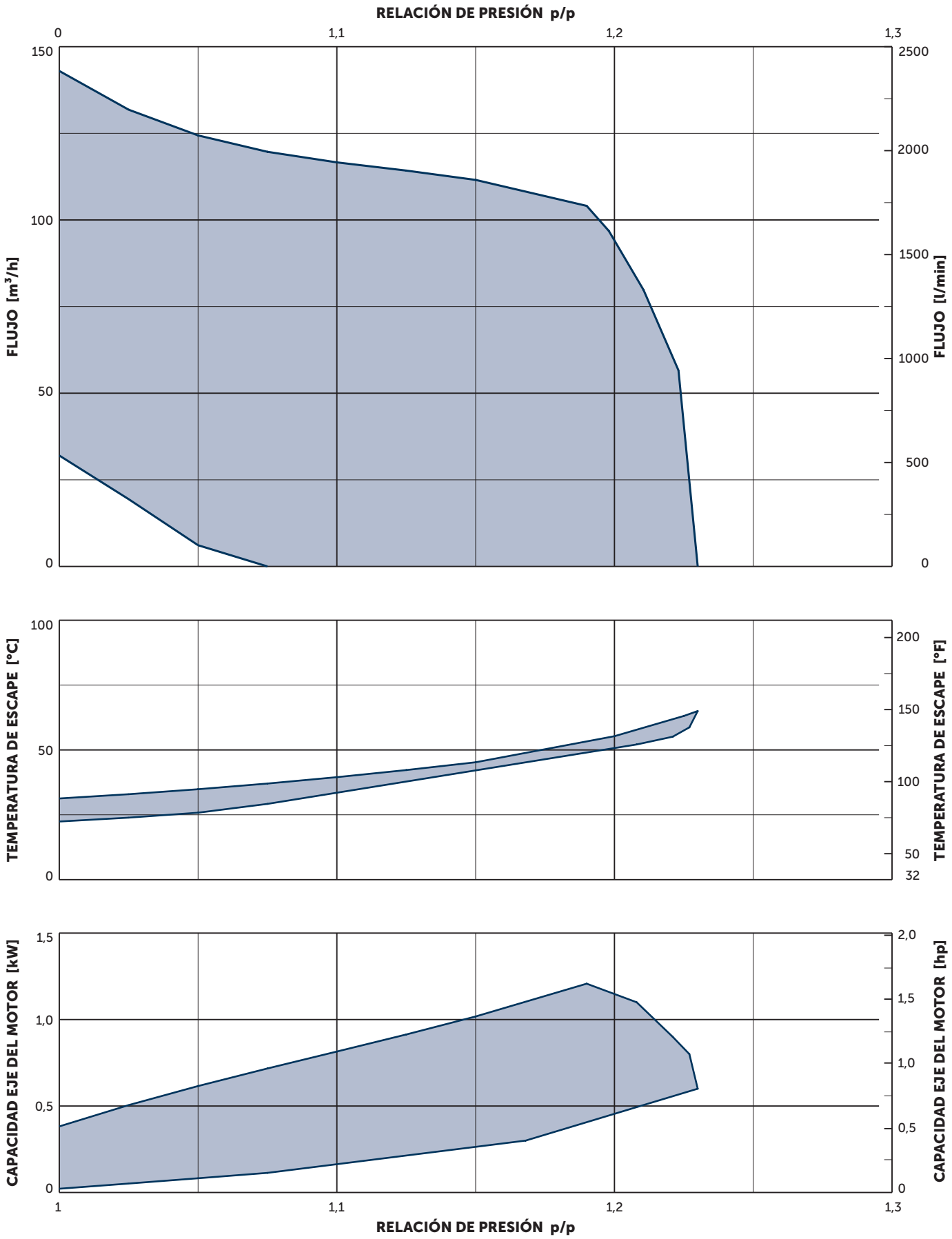


Referencia (atmosférica): 1000 mbar (100 kPa), 20°C (68°F)
Tolerancia: ±10%
Medido para aire (curvas características distintas para gases intertes)
Max. temperatura ambiente: ≤ 45°C (≤ 113°F)
Presión de entrada: ≤ 1050 mbar (105 kPa)

# VARIANTES Y ACCESORIOS

## VARIAIR VARIADOR DE FRECUENCIA EXTERNO

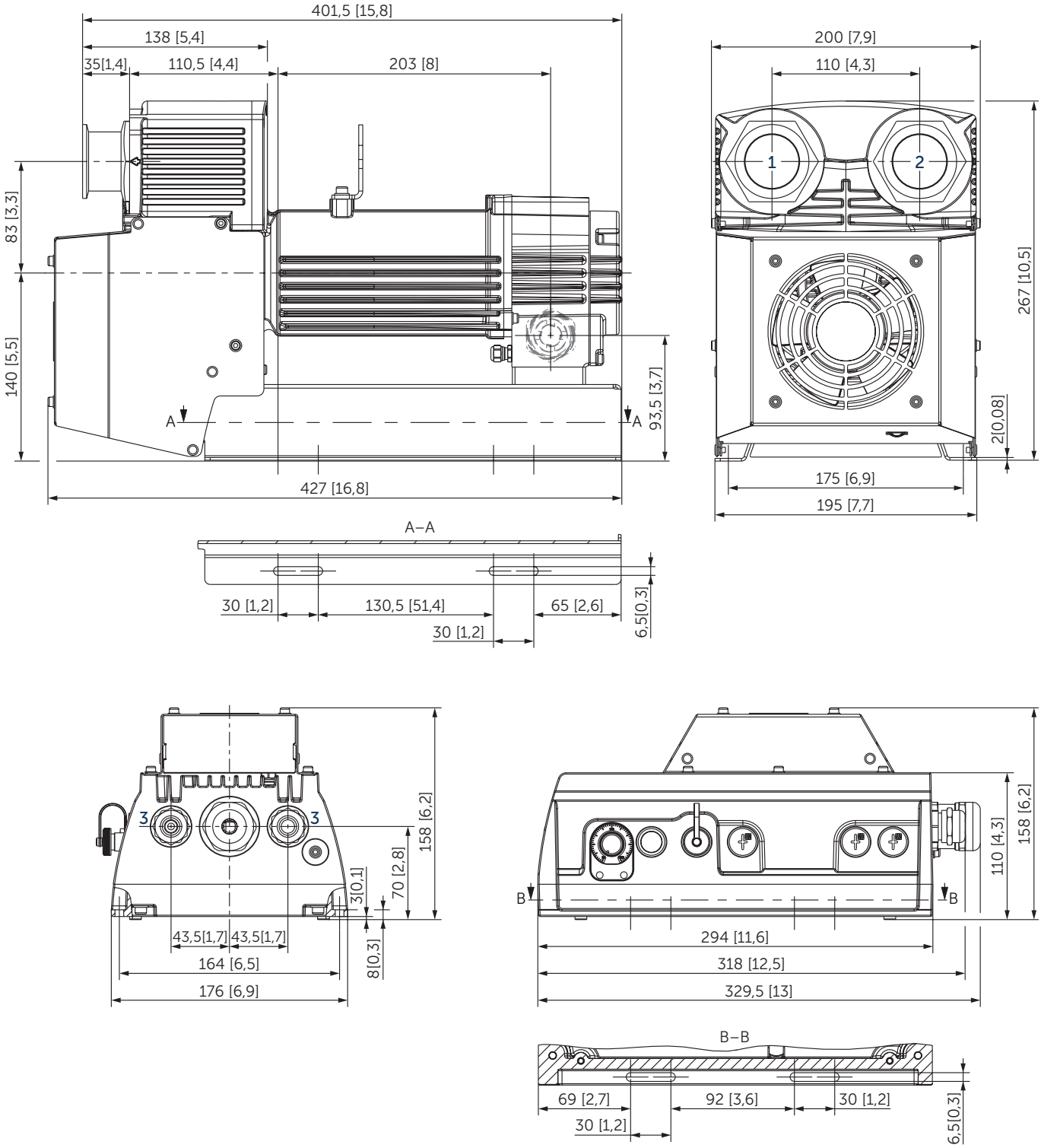


1 Conexión de vacío DN 40 ISO-KF (DIN 28403)
2 Conexión de presión DN 40 ISO-KF (DIN 28403)
3 SKINTOP MS-SC-M20x1.5
rango de sujeción Ø 7–13 mm [0,3–0,5 inch]
4 Accesorio: cable WN211-264 (número 74202640000)
▪ Dimensiones en mm [inch]

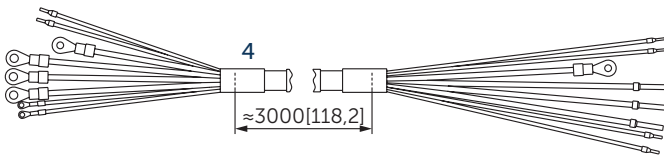

Derecho a modificaciones reservado 2025-07-16

MAKE IT BECKER.