FICHA TÉCNICA

O 5.16 (XL)

BOMBAS DE VACÍO DE PALETAS

con aceite
refrigerado por aire

MAKE IT BECKER.

COMPACTO
altura total reducida

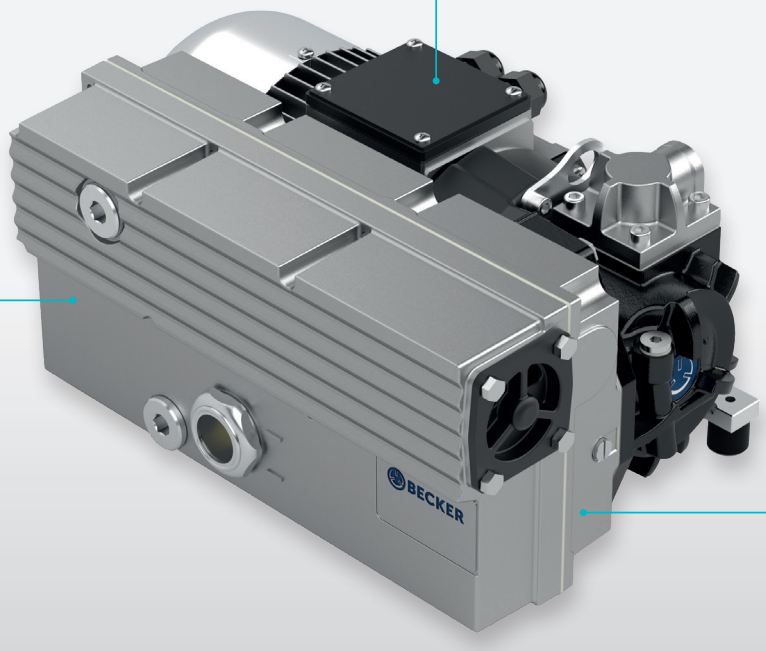

ROBUSTO
y duradero

MODULAR
2 tamaños de
depósito de aceite

O 5.16 XL

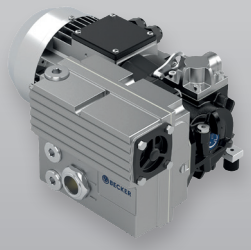

O 5.16

BECKER

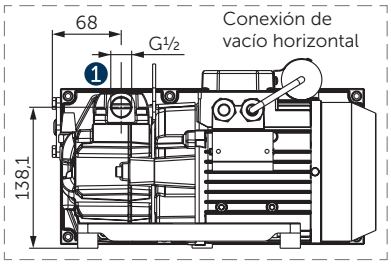



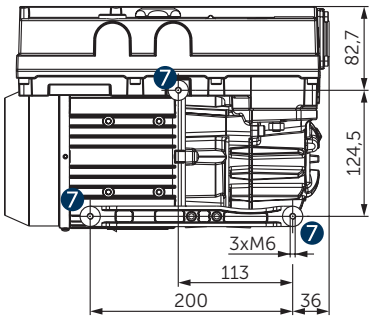

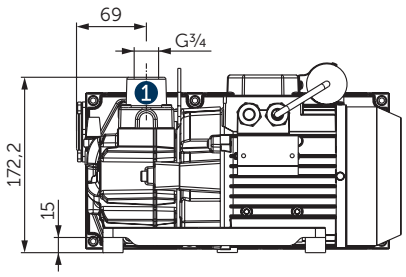

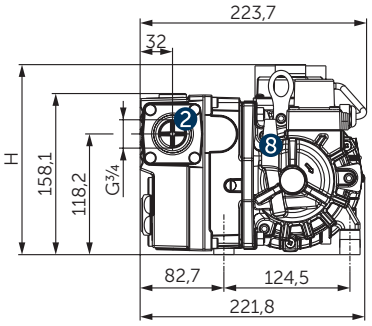

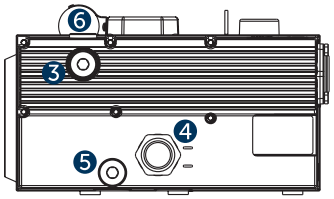

Ⓜ	H [mm]
1~	188
1~ Mate-N-Lok	158
3~	177

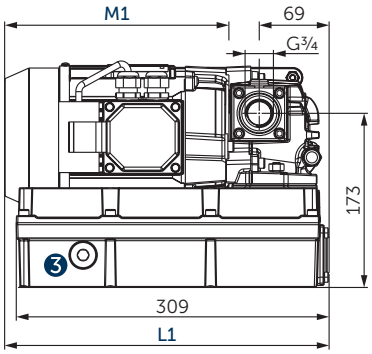

1 Conexión de vacío vertical (G¾) u horizontal (G½)
2 Lado del aire de escape con o sin conexión de tornillo (G¾)
3 Tapa de llenado de aceite
4 Cristal mirilla de aceite
5 Tapón roscado (purga de aceite)
6 Condensador para motores de 1~
7 Posición amortiguadores de goma
8 Válvula de lastre de gas opcional
9 Conexión de red Mate-N-Lok opcional para motores de 1~ y conexión de condensador Faston F 6.3.
L Longitud del soplador L1 con motor. L1 y M1 son variables, consulte la hoja de especificaciones del motor por separado.

- La válvula de retención y el separador de aceite están integrados.
- La ilustración del motor puede variar. Hay disponibles variantes con motores de 1~ (con/sin conexión de red Mate-N-Lok) o motores de 3~.
- Dimensiones en mm

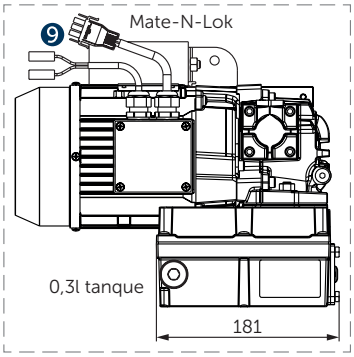

	Capacidad nominal		Vacío absoluta		Potencia del motor instalado		Nivel de presión acústica de emisión [1]		Peso incl. motor	Aceite (Tanque)
	m³/h		mbar		kW		dB(A)		kg	l
	50 Hz	60 Hz	50 Hz	60 Hz	50 Hz	60 Hz	50 Hz	60 Hz		
O 5.16 XL	16	19	2,0	2,0	0,55	0,66	60,5	67	≈19,5	0,5
O 5.16	16	19	2,0	2,0	0,55	0,66	60,5	67	≈18,0	0,3

[1] Según DIN EN ISO 11203, clase de precisión de medida: clase 2, incertidumbre de medición extendida: 3 dB
1 m de distancia, en media carga, conexión de vacío derivada, aire residual abierto

- Referencia (atmosférica): 1000 mbar, 20°C; Tolerancia: ±10%

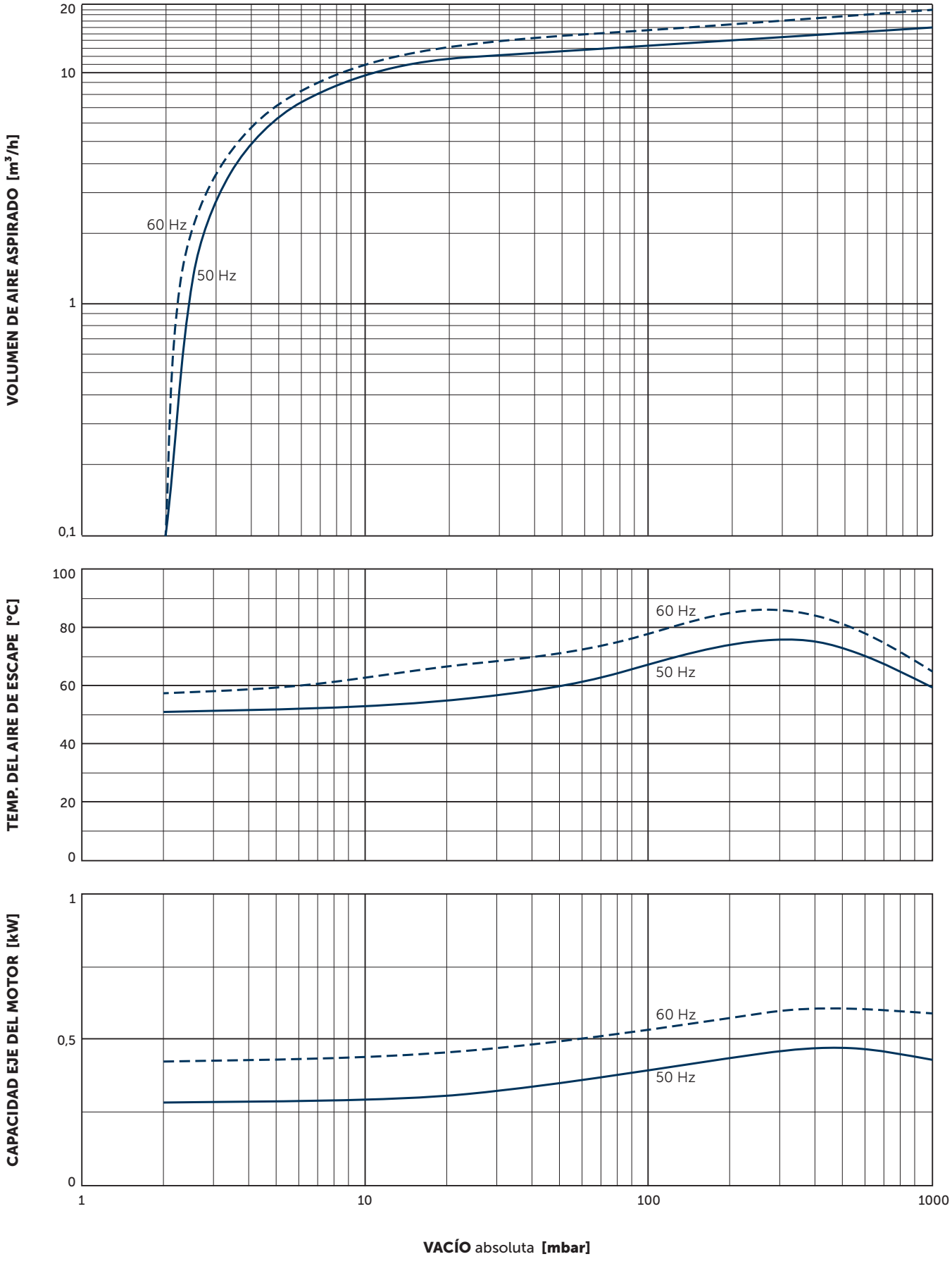

Volumen de aire aspirado referido a presión de aspiracion
Referencia (atmosférica): 1000 mbar, 20°C
Tolerancia: ±10%

ACCESORIOS

VÁLVULA DE LASTRE DE GAS

- Versión para pequeñas cantidades de humedad, vacío <3 mbar
- Versión para mayores cantidades de humedad, vacío <20 mbar

BECKER LUBE[1)]

- **M 68** mineral
- **M 32** mineral
- **S 68** synthetic
- **S 32** synthetic
- **SL 68** food (envasado de alimentos)
- **SL 32** food (envasado de alimentos)
- **SM 68** food (procesamiento de alimentos)
- **SM 32** food (procesamiento de alimentos)

- Véase instructiones para el manejo

Derecho a modificaciones reservado 2024-11-06

MAKE IT BECKER.

HOMEPAGE
O SERIES

DOWNLOAD
MOTOR SPECS.

ONLINE SHOP

www.becker-international.com

BECKER